BIOJAMA BJT-5

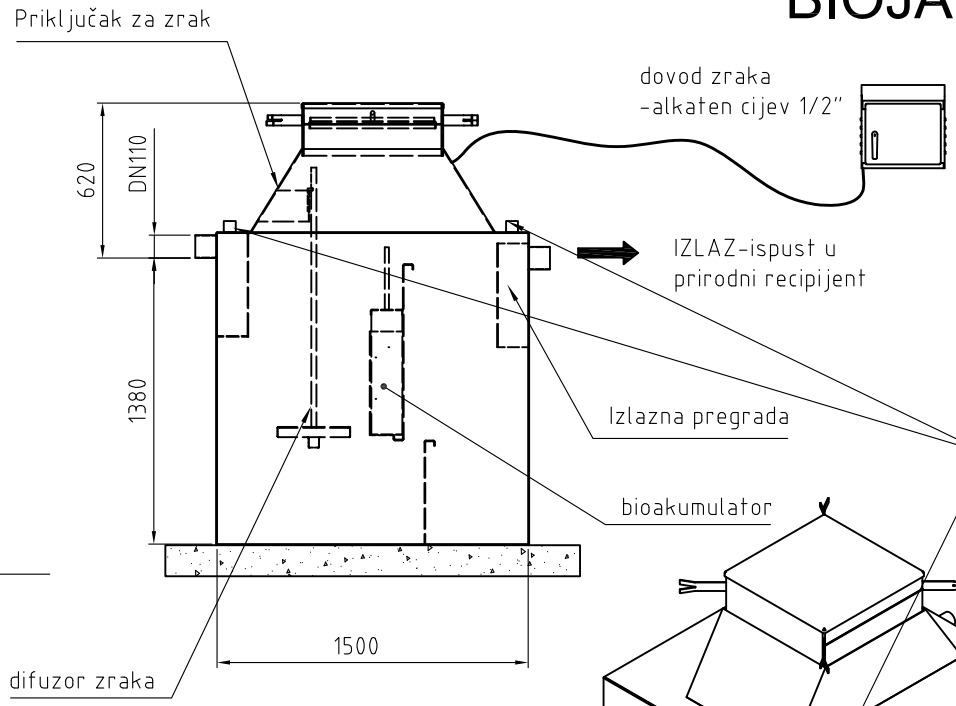

Upravljački elektro ormar locirati u radijusu od 10 m od tijela Biojame
-do ormarića dovesti el. kabel 3 x 1,5mm³

Priključak za odzračnik
-horizontalne cijevi odzračnog sustava postaviti s padom od min 1% prema biojami

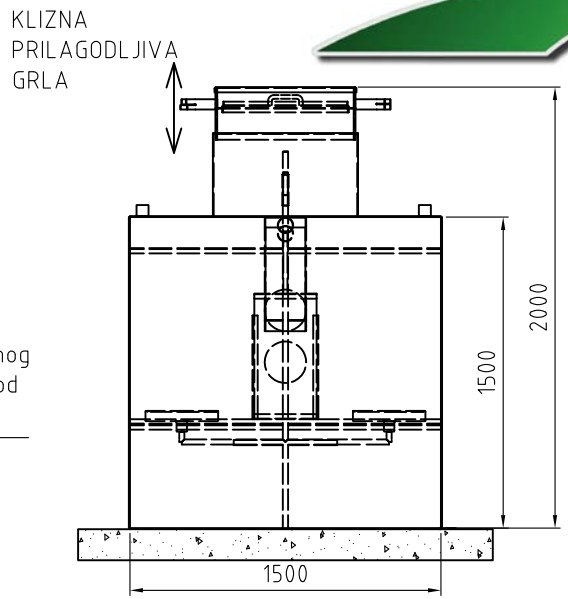

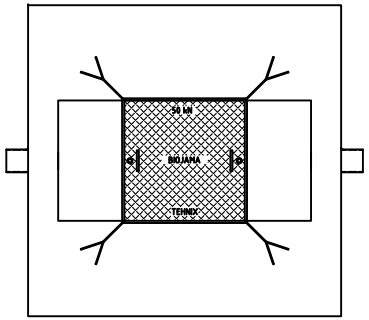

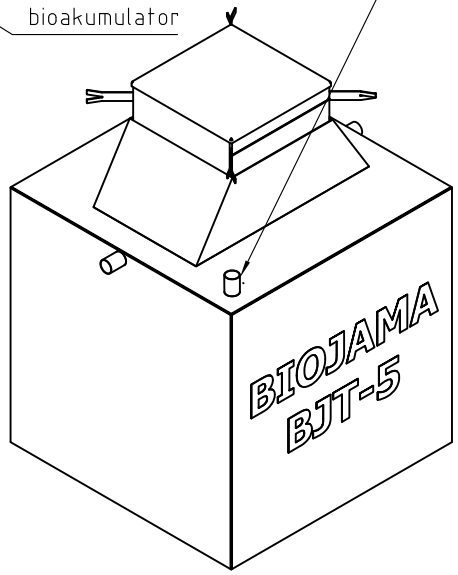

PUHALO: "Air Mac"
Tip: DB-150L
Snaga: 120 W

Konstrukcija je izrađena iz čeličnog lima Čs235 JR, površinski je zaštićena specijalnim premazom na bazi tekuće plastike.
Ostala konstrukcija izvedena je iz profila ili profiliranog lima koji je prilagođen tehnološkom protoku i tehnologioji pročišćavanja.
Ulazna i izlazna priključna cijev izvedena je iz nehrđajućeg čelika W.nr. 1.4301.

1. Izvršiti iskop jame prema predviđenim dimenzijama
2. Napraviti AB podlogu prema predviđenim dimenzijama
3. Postaviti traku za uzemljenje Zn 35x5 mm po obodu
4. Pozicionirati biojamu i spojiti ulazne i izlazne cijevi
5. Spojiti biojamu na traku za uzemljenje
6. Zatrpati biojamu sa zemljom te poravnati
7. Visinu poklopca nakon ugradnje prilagoditi nivou i po potrebi napraviti tlačnu betonsku ploču
8. Napuniti biojamu vodom
9. Spojiti na priključak struje
10. Obučiti rukovaoca uređaja i pustiti uređaj u pogon

TEHNIX d.o.o. zaštita okoliša Poduzeće za projektiranje, proizvodnju i servisiranje strojeva i opreme za zaštitu okoliša				Površina	Mjerilo 1:25	Pozicija –	Masa –
					-C 0361 -	- -	
				Datum	Ime	Potpis	BIOJAMA BJT-5 TEHNIX
				Crtao 13.07.2019.	Levacic I.dipl.ing.stroj.		
				Prekont	Horvat D.dipl.ing.stroj.		
				Odobrio	Horvat Dj. str.teh.ecc		
				Tehnix	TX-DK-D-1907-BJT5-S1		Page - Pg
red.br	Promjena	Datum	Ime	Spremljeno TX-DK-D-1907-BJT5-S1			